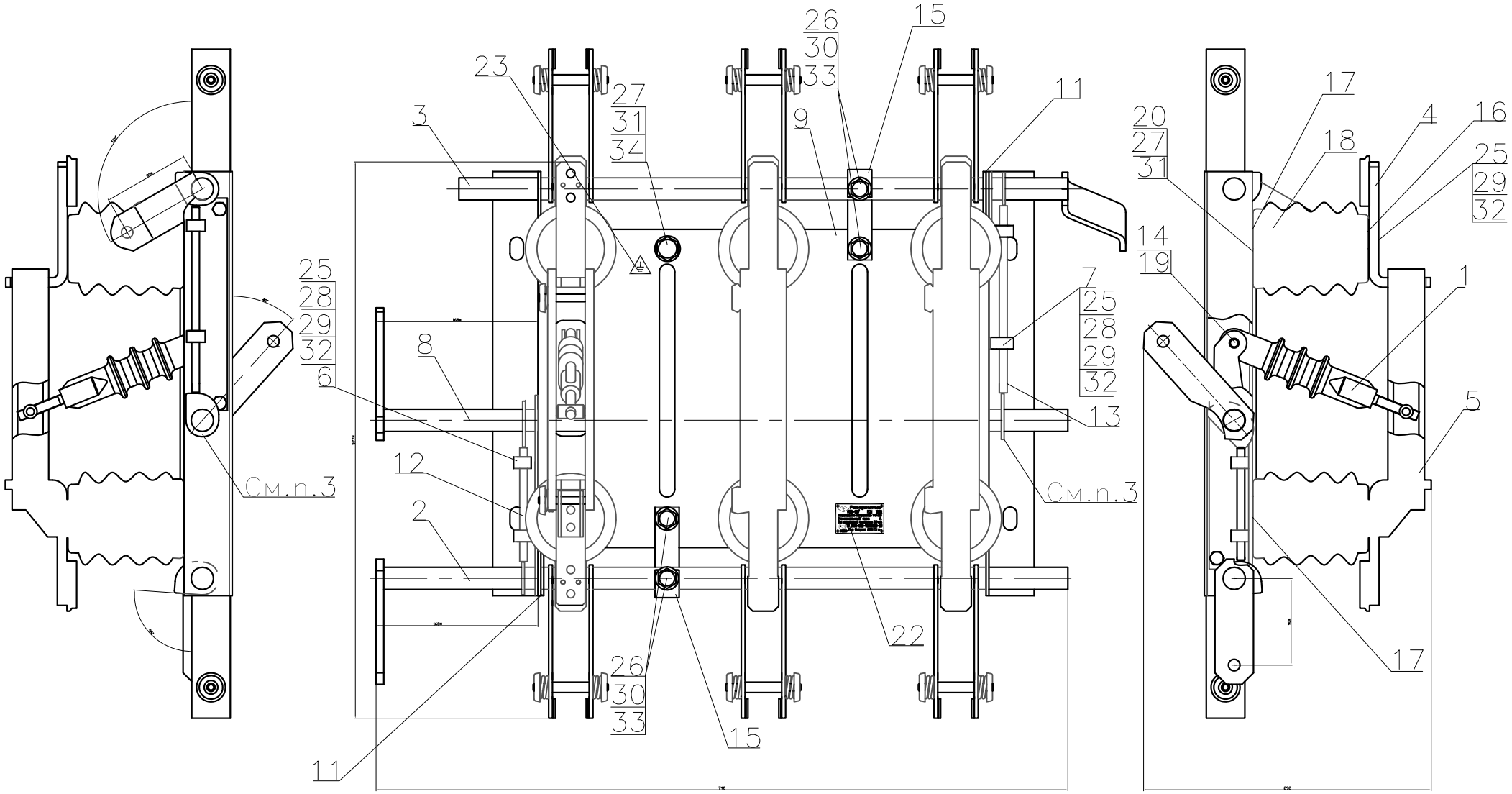

1.*размеры для справок.
2.Нанести на шарнирные, трущиеся части и поверхности соприкосновеия шин и контактных выводов разъединителя смазкой ЦИАТИМ-201.
3.Кулачки блокировки к валу поз.8 приварить после установки вала на раму разъединителя (см. сборочный чертеж СЭК.40.2721.0031-01К СБ).

					СЭК.40.2711.0302(00,01) СБ			
Изм	Лист	№ докум	Подп.	Дата	Разъед. РВЗ 3-хвальный сборочный чертеж	Лит.	Масса	Масштаб 1:4
Разраб.						Лист 1	Листов 1	
Проверил								
Т.контр.								
Вып.								
Н.контр.								
Утв.								