ИПУ-10-150

ИСПОЛНЕНИЕ 1

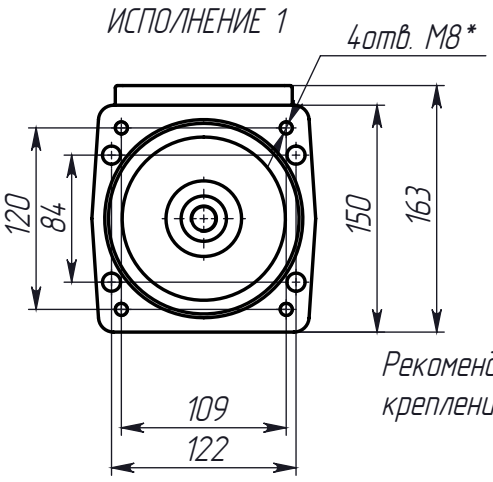

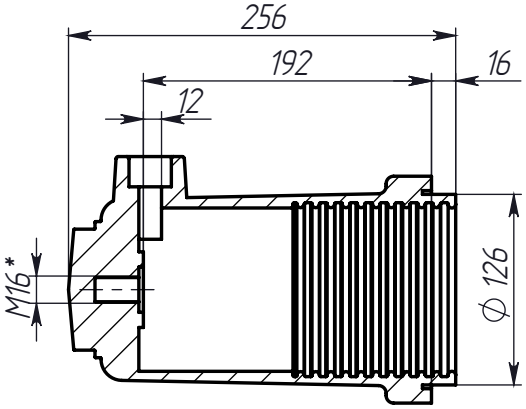

Рекомендуемые отверстия для крепления ИПУ

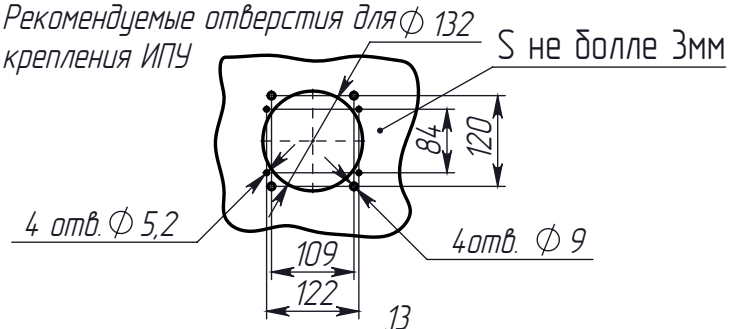

ИСПОЛНЕНИЕ 2

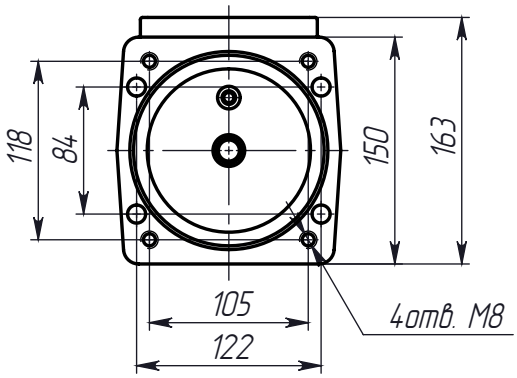

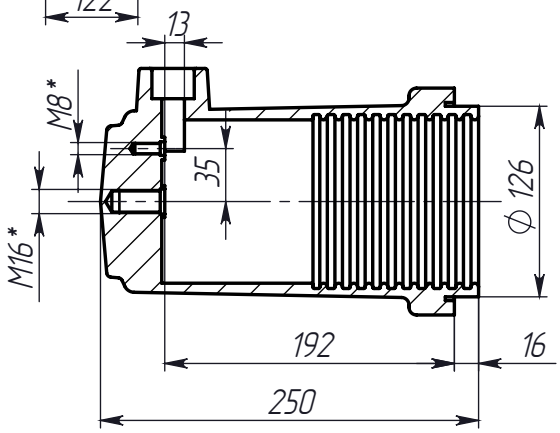

Рекомендуемые отверстия для крепления ИПУ

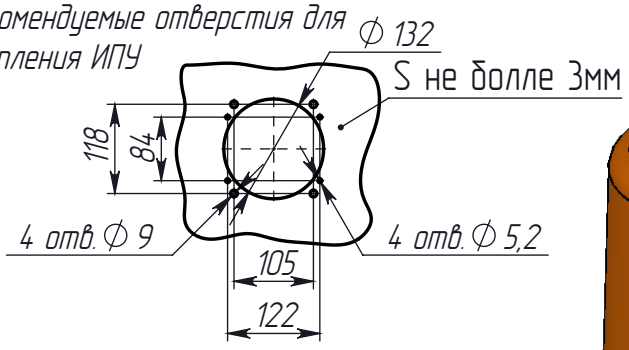

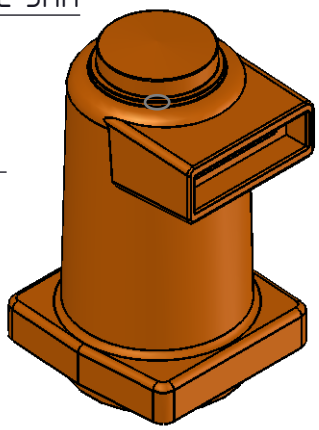

1. * – Размер, изменяемый по желанию Заказчика.
2. Неуказанные предельные отклонения IT14/2

					ИПУ-10-150		
Изм.	Лист	№ докум.	Подп.	Дата	Изолятор проходной угловой	Лит.	Масса	Масштаб
Разраб.				3.03.10				1:5
Пров.							
Т.контр.						Лист 1	Листов 1
Рук. пр.					ООО "ДМС-Электро"		
Н. контр.							
Утв.							

Перв. примен. | Справ. № | Подп. и дата | Инв.№ дубл. | Взам.инв.№ | Подп. и дата | Инв.№ подл.

Копировал | Формат А4