FK10 -X - X X

Количество НЗ контактов

Количество НО контактов

Конструктивное исполнение поступательного штока:
I - с проушиной (для тележки ВЭ)
II - без проушины (для ЭР)

Тип концевого выключателя

FK10-I-32 (исполнение I)

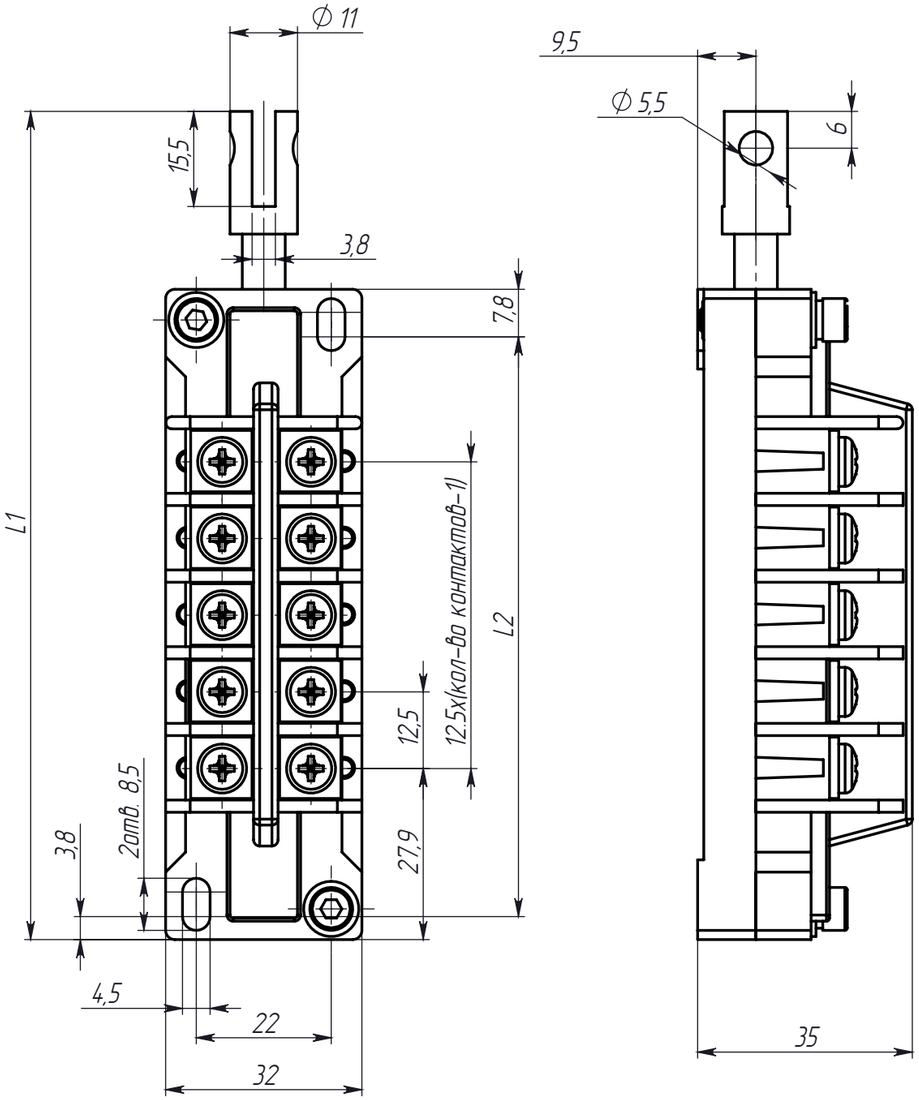

FK10-II-32 (исполнение II)

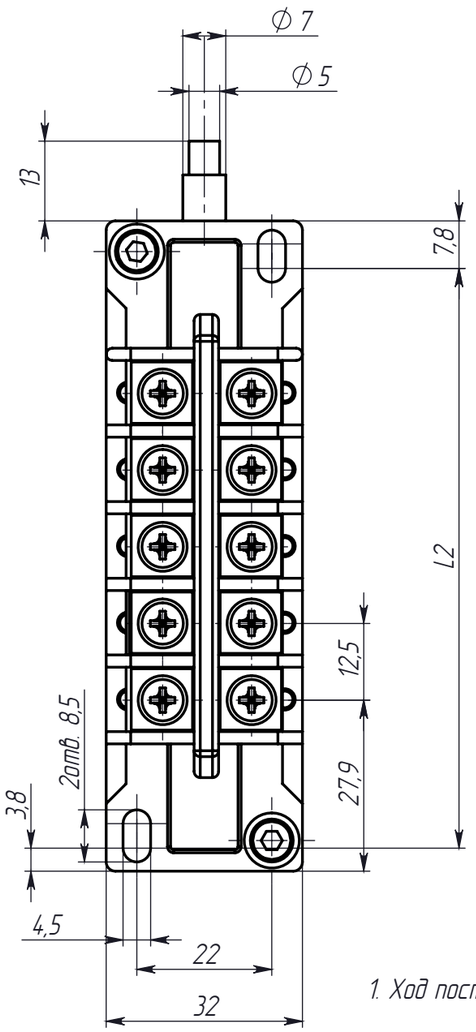

1. Ход поступательного штока - 8 мм.

НО/НЗ	1НО+2НЗ	2НО+2НЗ	3НО+2НЗ	3НО+2НЗ	4НО+4НЗ	5НО+5НЗ
Кол-во контактов	3	4	5	6	8	10
L1, мм	100	112,5	125	137,5	162,5	187,5
L2, мм	70	82,5	95	107,5	132,5	157,5

Изм.	Лист	№ докум.	Подп.	Дата	FK10-X-XX	Лит.	Масса	Масштаб
Разраб.								1:1
Пров.						Лист 1	Листов 1	
Т. контр.								
Н. контр.					ДМС-Электро			
Утв.								

Справ. №

Подп. и дата

Инв. № дубл.

Взам. инв. №

Подп. и дата

Инв. № подл.

Копировал

Формат А3